Sensori ad oscillatore bloccato Blocking-Oscillator Sensors

A

Connettore a baionetta
Bayonet connector

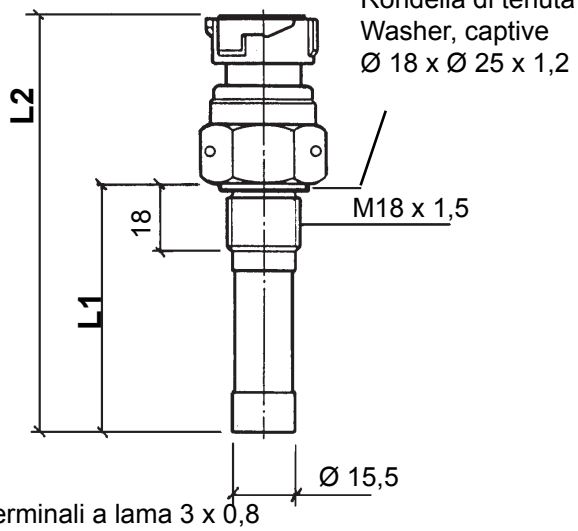

4x Terminali a lama 3 x 0,8
4x Blade connector 3 x 0,8

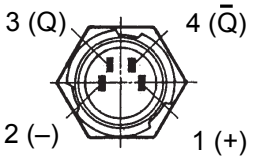

C

Connettore a baionetta
Bayonet connector

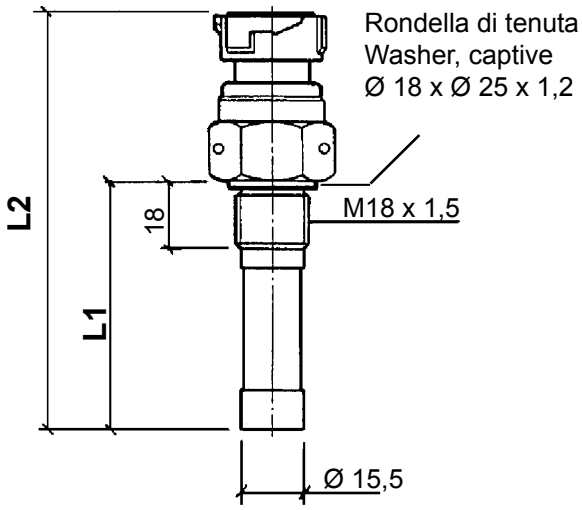

3x Terminali a lama 3 x 0,8
3x Blade connector 3 x 0,8

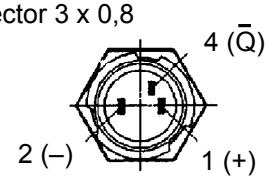

B

Connettore a baionetta
Bayonet connector

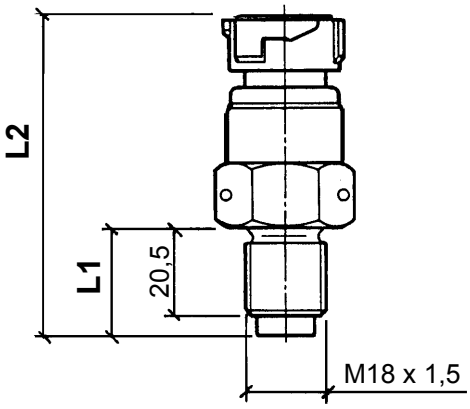

4x Terminali a lama 3 x 0,8
4x Blade connector 3 x 0,8

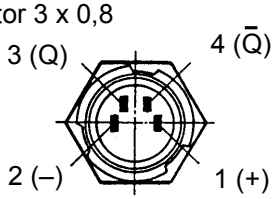

D

Connettore speciale
Special push-on connector

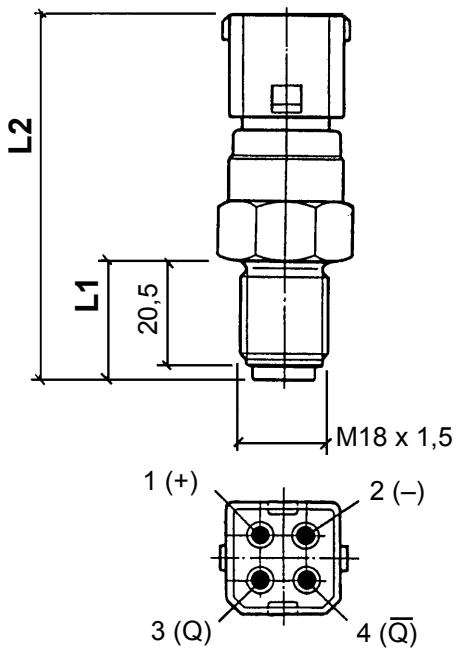

Sensori ad oscillatore bloccato Blocking-Oscillator Sensors

Dati Tecnici:

Connessione elettrica: 4 poli, negativo isolato
Alimentazione del sensore:
Tensione: da 8V a 15V o ◆ 30V
Corrente: 12mA o ◆ 14mA
Temperatura di funzionamento: da– 40°C a + 130°C
Duty Cicle: $(t_{on} + t_{off}) / t_{on}$ = da 1,43 a 3,33
Frequenza: 400Hz
Distanza del sensore dalla ruota dentata:
da 0,3mm a 1,4mm

Technical Data:

Electrical connection: 4-pole, insulated return
Sensor supply:
Voltage: 8V to 15V or ◆ 30V
Current: 12mA or ◆ 14mA
Operating temperature: – 40°C to + 130°C
Duty cycle: $(t_{on} + t_{off}) / t_{on}$ = 1.43 to 3.33
Teeth sequence frequency: 400Hz
Distance sensor – pulse wheel:
0.3mm to 1.4mm

Tipo Form	Lunghezza / Length (mm)		Tempo di risposta Response time	Dist. di commutaz. Switching Distance	Codici d'Ordine Order Number
	L1	**L2**	(t_r; t_f)	+23°C	
A	90,2	133	20Mys	2,1 ... 3,4mm	**340-216-005-001C**
A	63,2	106	20Mys	2,1 ... 3,4mm	**340-216-005-002C**
B	25	74	20Mys	2,1 ... 3,4mm	**340-216-005-003C**
D	25	78,3	20Mys	2,1 ... 3,4mm	**340-216-010-003C**
C	90,2	133	10Mys	2,1 ... 3,4mm	**340-216-010-004C** ◆